RAMENDEPOT
MEGASTOCK RAMEN EN DEUREN

PVC HEF-SCHUIFRAAM 1-ZIJDE SCHUIVEND – FENÊTRE COULISSANTE À LEVAGE PVC 1 CÔTÉ COULISSANT – LEFT & SLIDING WINDOW SINGLE SASH - 2480 X 2100 mm

System : 147 mm

Interior View

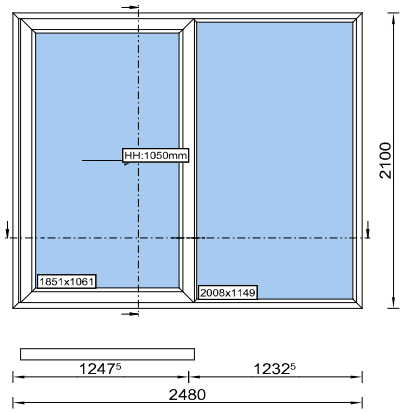

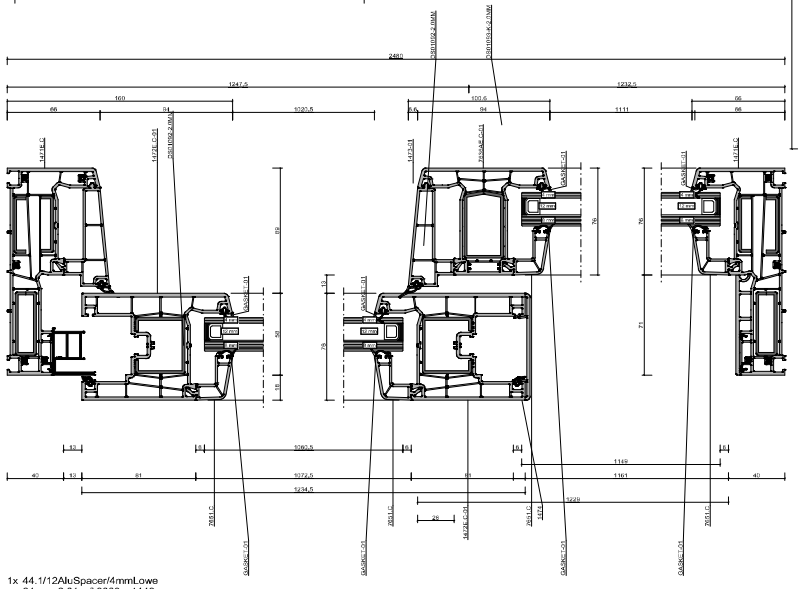

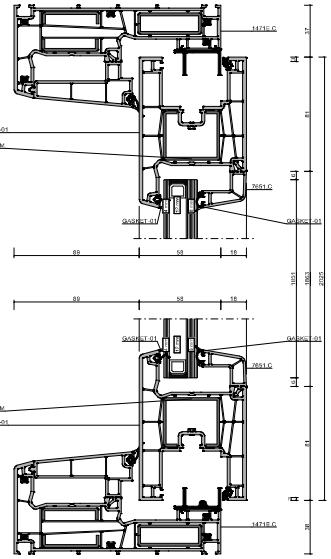

1x 44.1/12AluSpacer/4mmLowe
24mm 2.31 m² 2008 x 1149mm
1x 44.1/12AluSpacer/4mmLowe
24mm 1.96 m² 1851 x 1061mm